ENERGAIN®
ILUMINACIÓN SUSTENTABLE

ACCESORIOS
TIRAS LED

NUEVO

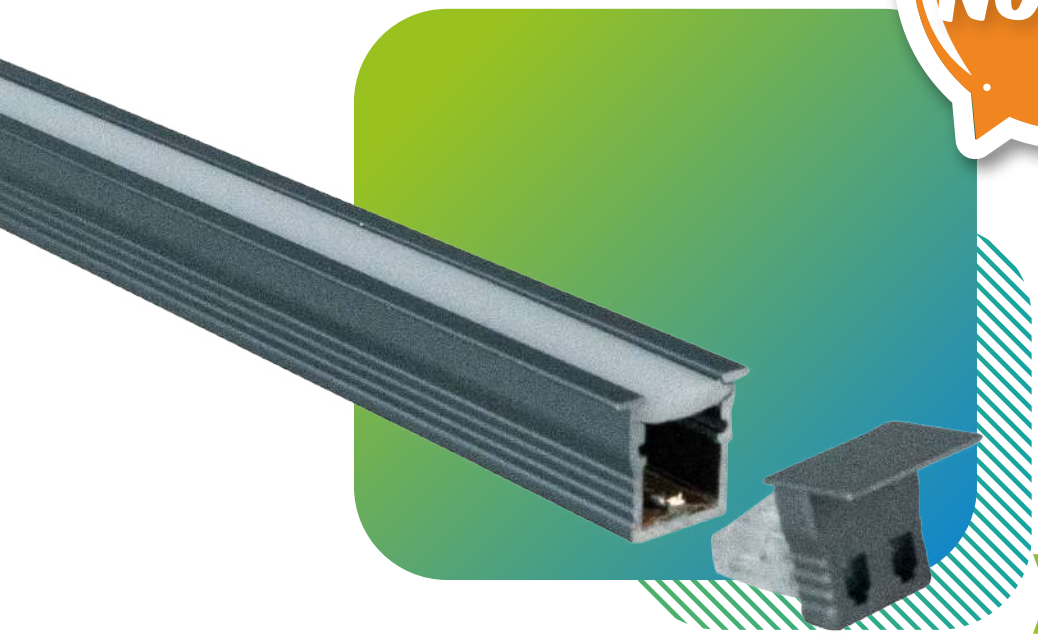

GARANTÍA
2 AÑOS
GARANTÍA

MODELO:

EG-BL-ALUFLEX-10

Perfil de aluminio con tira LED de alta eficiencia integrada. Fabricado en aluminio para una óptima disipación térmica y prolongando la vida útil de la tira LED. Incluye difusor opal para una iluminación uniforme y sin deslumbramiento.

Ideal para:

- Centros Comerciales
- Hoteles, Restaurantes
- Comercios
- Pasillos
- Closets
- Gimnasios
- Museos
- Vestidores

www.energain.com.mx

CUIDAS TU ECONOMÍA
CUIDAS EL PLANETA

AHORRAS HASTA
90%
EN ENERGÍA*

Búscanos en todas nuestras redes sociales:

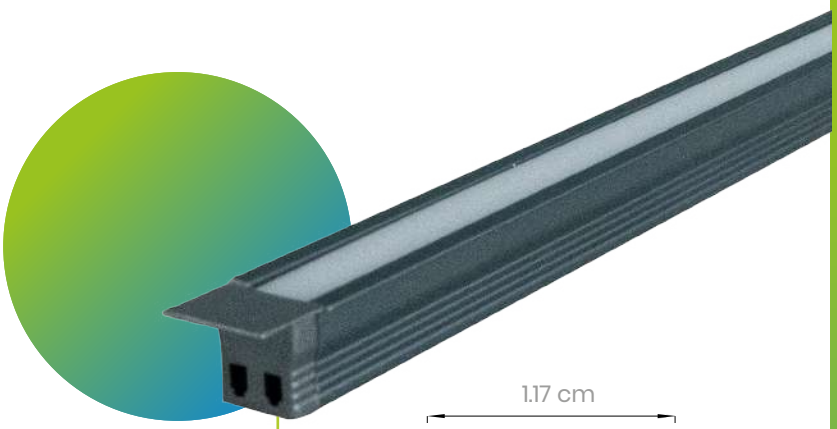

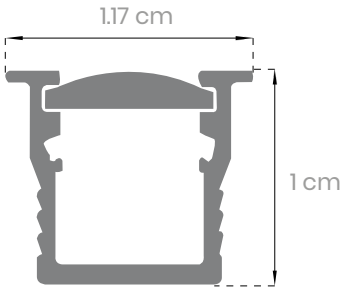

Medidas:

Alto: 1 cm
Ancho: 1.17cm
Largo: 300cm

Potencia Nominal	9 W/m
Tensión eléctrica de entrada	12 V cd
Corriente Eléctrica	0.7 A/m
Consumo de energía	0.009 KWh
Vida útil	30,000 h
Temperatura de color	3000 k
IP	20
Flujo Luminoso	132 lm/m
Cantidad de LEDs	130 LEDs/m
Medida	1 x 1.17 x 300 cm
Material	Aluminio + Cobre + PBC

* Accesorios se venden por separado
* * Se recomienda utilizar los siguientes accesorios:

- **EG-ALU-FP36W-12V** Fuente de poder
- **EG-ALU-FP100W-12V** Fuente de poder
- **EG-BL-ALUFLEX-10-ACC** Endcap
- **EG-ALU-ACC10** Accesorio para luz de gabinete
- **EG-ALU-BOX6VIAS** Caja de conexiones
- **EG ALU-CCTD** Control independiente sensor táctil regulable
- **EG-ALU-CCSENSOR** Control independiente sensor de movimiento
- **EG-ALU-CCPUERTA** Control central sensor para puerta simple
- **EG-ALU-CCPUERTA2** Control central doble puerta
- **EG-ALU-SCTD** Control independiente sensor de puerta
- **EG-ALU-SCSENSOR** Control separado sensor de doble puerta

ENERGAIN®
ILUMINACIÓN SUSTENTABLE



ENERGAIN®
ILUMINACIÓN SUSTENTABLE

DIAGRAMA DE INSTALACIÓN

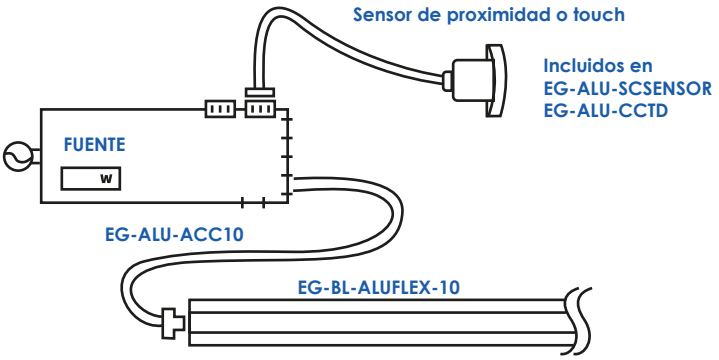

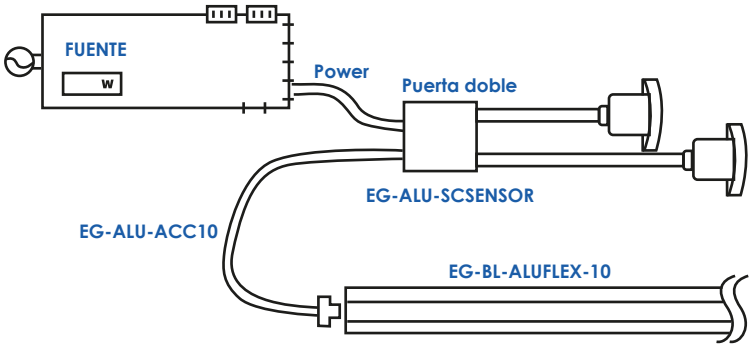

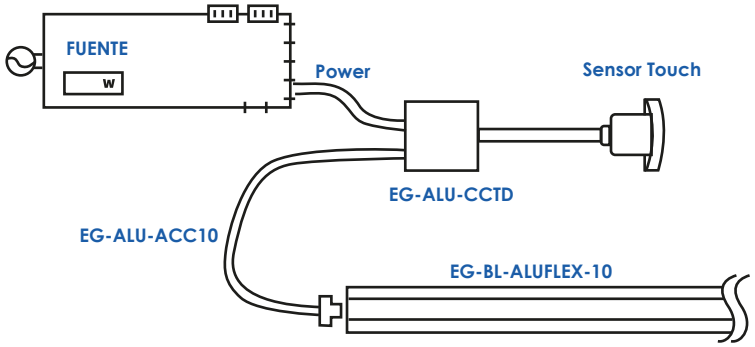

FUENTE DE PODER

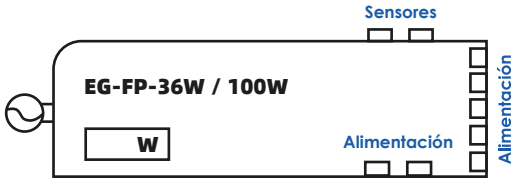

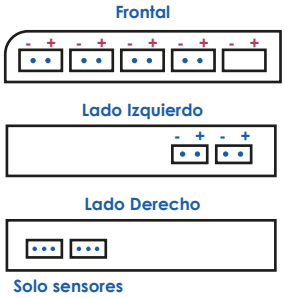

NOTA: Siempre cuidar la polaridad; de lo contrario no funcionarán los sensores

www.energain.com.mx

CUIDAS TU ECONOMÍA CUIDAS EL PLANETA

AHORRAS HASTA 90% EN ENERGÍA

Búscanos en todas nuestras redes sociales: